Douro Dryback espiga

instrucciones de instalación

ES

¡Gracias por elegirnos! Si coloca su nuevo suelo con cuidado y lo mantiene en buen estado, tendrá un aspecto perfecto durante años. Las lamas de Douro Dryback son adecuadas para uso residencial y comercial en espacios interiores. Lea todas las instrucciones antes de instalar el suelo. Un suelo mal instalado invalidará la garantía. Para preguntas específicas, consulte nuestra página de preguntas frecuentes en nuestro sitio web **www.lamett.com**.

ALMACENAMIENTO Y TRANSPORTE

Asegúrese de que los paquetes no se almacenan nunca en posición vertical ni en lugares húmedos o polvorientos. No exponga los paquetes a temperaturas extremas (inferiores a 2 °C ni superiores a 28 °C), tampoco durante su almacenamiento. Transporte siempre los paquetes en horizontal, nunca en vertical.

ANTES DE LA INSTALACIÓN

Inspección visual y control de lotes

Asegúrese de que el producto en el paquete es el correcto y de que todos los embalajes tienen el mismo número de lote. En caso de lotes diferentes, mezcle las lamas de distintos paquetes para minimizar las diferencias de color.

NO instale el producto si presenta defectos visibles. Este producto se fabrica de acuerdo con normas de alta calidad, y es responsabilidad del instalador comprobar que no haya defectos en cada paquete antes de la instalación. Si observa algún defecto, detenga inmediatamente la instalación y póngase en contacto con su distribuidor local. El fabricante no se hace responsable de productos que hayan sido instalados con defectos visibles.

Idoneidad

Douro Dryback puede instalarse sobre bases debidamente preparadas de hormigón, solado de cemento, solado de anhidrita, madera, tableros multiplex, tableros de aglomerado y baldosas cerámicas.

Las lamas de vinilo son compatibles con los sistemas convencionales de suelo radiante/refrigeración de baja temperatura a base de agua. La temperatura superficial del suelo no debe superar los 28 °C.

El suelo no debe instalarse en espacios permanentemente húmedos como saunas o cerca de piscinas. El suelo sólo es apto para su instalación en espacios interiores, es decir, que tampoco es apto para zonas exteriores cubiertas.

El suelo puede utilizarse en cualquier espacio interior a temperaturas de entre 15 y 35 °C. Evite las fluctuaciones extremas y rápidas en este sentido. No obstante, si el suelo se instala en espacios con grandes fluctuaciones de temperatura (p. ej., junto a ventanas de gran tamaño con luz solar directa), utilice un adhesivo especial durante el proceso de instalación.

Requisitos del sustrato

Debe conocer las propiedades del sustrato para saber si cumple los requisitos en cuanto a contenido de humedad, resistencia a la compresión y a la tracción y si tiene que imprimarlo, nivelarlo o aplicar una barrera contra la humedad. En caso de duda, póngase en contacto con el proveedor o con la persona/empresa responsable de la instalación del subsuelo.

La instalación debe cumplir la legislación nacional y las normas técnicas.

Preparación del sustrato

La correcta preparación del sustrato es un prerrequisito fundamental para una instalación óptima y una superficie resultante excepcional, ya que, en última instancia, la planeidad del revestimiento de suelo acabado sólo puede tan buena como la del sustrato sobre el que se coloca el revestimiento. Cualquier irregularidad en el sustrato debe corregirse, de lo contrario aparecerá telegrafiado después de la instalación. Por eso, el sustrato debe prepararse con la máxima precisión.
Inspeccione cuidadosamente el sustrato. Debe estar liso, limpio, seco, estable y no mostrar signos de deformación. 1

- Asegúrese de que el subsuelo está completamente nivelado. Todas las juntas con una profundidad superior a 1 mm y una anchura superior a 4 mm, hendiduras, surcos profundos y otras irregularidades del subsuelo deben rellenarse con compuestos de reparación y nivelación a base de cemento.
- No deben rellenarse las juntas de dilatación existentes en el subsuelo y deben conservarse en el revestimiento de suelo acabado.
- Las irregularidades de más de 2 mm en una longitud de 1 m deben nivelarse. Elimine las irregularidades del sustrato con herramientas adecuadas. Lo mismo se aplica a zonas con irregularidades de más de 1 mm en una longitud de 20 cm. Utilice un compuesto nivelador adecuado y verifique con el proveedor del adhesivo si es necesaria alguna imprimación o sellado.
- El sustrato debe quedar libre de exceso de humedad o de residuos alcalinos. Elimine cualquier suciedad, pintura, barnices, ceras, aceites, disolventes, toda materia extraña y signos de contaminación.

- No utilice productos que contengan petróleo, disolventes o aceite de cítricos para limpiar el sustrato, ya que perjudicarán la fuerza de adhesión del sistema adhesivo. Los restos de adhesivo antiguo deben eliminarse mecánicamente.

Todos los materiales de preparación deben utilizarse de acuerdo con las recomendaciones del fabricante y de conformidad con las normas nacionales para revestimientos de suelos elásticos.

Si va a instalar las lamas Douro Dryback sobre un subsuelo de madera, retire en primer lugar todo el revestimiento de suelo existente. No debe haber ningún signo de infestación por hongos o insectos. Asegúrese de que la superficie esté nivelada y clave todas las piezas sueltas según la norma europea. Aplique un compuesto nivelador o instale tablas de compensación de altura para preparar adecuadamente el sustrato. Los tableros contrapisos de madera deben ser estables, lisos y estar completamente lijados/suavizados para que no se traspase la veta o la textura. Por lo tanto, no instale el suelo sobre tableros de aglomerado, tableros OSB, tableros multiplex o tableros de fibra sin tratar.

Contenido de humedad del subsuelo 2

El contenido de humedad debe cumplir las normas locales o nacionales para la instalación de revestimientos de suelos elásticos.

- Solado de hormigón in calefacción por suelo radiante: < 2,0 % de contenido de humedad
- Solado de hormigón con calefacción por suelo radiante: < 1,8 % de contenido de humedad
- Solado de anhidrita sin calefacción por suelo radiante: < 0,5 % de contenido de humedad
- Solado de anhidrita con calefacción por suelo radiante: < 0,3 % de contenido de humedad

El solado debe tener una barrera de vapor. Si no está integrada en el diseño, deberá verterse in situ una barrera de vapor líquida. La ejecución es responsabilidad del procesador de acuerdo con las normas nacionales y las instrucciones del fabricante.

Únicamente se puede iniciar la instalación cuando el procesador haya aprobado el subsuelo.

Aclimatación 3

Deje que las lamas de vinilo se aclimaten en la habitación donde se van a instalar, o en un espacio que cumpla los mismos requisitos: al menos 48 horas antes de la instalación a una temperatura entre 20 y 25 °C y una temperatura del suelo de 15 °C. Extienda los paquetes de forma plana sobre el subsuelo, alejadas de la calefacción o la refrigeración y de ventanas con luz solar directa para que el revestimiento pueda aclimatarse gradualmente. No coloque más de 3 paquetes uno encima del otro.

Estas son también las condiciones ideales durante y después de la instalación. La instalación no es tan sencilla a bajas temperaturas: las lamas son menos flexibles y más difíciles de cortar. A temperaturas altas, aunque las lamas son más flexibles, existe el riesgo de que se retraigan tras la instalación y se formen espacios.

INICIO DE LA INSTALACIÓN

Las condiciones para el proceso de aclimatación son también las ideales durante y después de la instalación. Mantenga la temperatura ambiente entre 20 y 25 °C y la temperatura del subsuelo a 15 °C, también durante las 72 horas posteriores a la instalación.

Calefacción y refrigeración por suelo radiante

Las lamas de vinilo pueden colocarse en subsuelos con sistemas convencionales de calefacción o refrigeración por suelo radiante (es decir, sistemas embebidos al menos 40 mm en el solado, a base de agua y baja temperatura).

Apague el sistema 24 horas antes de la instalación. 72 horas después de la instalación puede volver a encender el sistema y realizar incrementos de 5 °C cada 24 horas hasta alcanzar la temperatura deseada (con un máximo de 28 °C en la superficie). Si enciende el sistema inmediatamente con toda la potencia, el elevado desarrollo de calor puede dañar el suelo y/o el adhesivo.

El sistema de refrigeración de suelo debe estar equipado con un sistema de control y seguridad que impida que la temperatura descienda por debajo del punto de rocío. Es la temperatura a la que se forma condensación entre el subsuelo y el suelo vinílico.

La temperatura del punto de rocío no es un valor fijo, sino que depende de la temperatura ambiente y de la humedad del aire. Como regla general, el punto de rocío es de 18 °C con una humedad normal del aire (50-60 %) y una temperatura ambiente de 20-22 °C. Con una humedad muy alta, el punto de rocío alcanza los 22 °C. Por lo tanto, ¡en ningún caso se debe utilizar un sistema de refrigeración por suelo radiante para enfriar activamente una habitación ajustando la temperatura muy baja!

La calefacción por suelo radiante debe instalarse de acuerdo con las instrucciones del proveedor y las normas y reglamentos de aplicación general. Para más información, consulte al fabricante o instalador del sistema de calefacción o refrigeración.

INSTALACIÓN

IMPORTANTE: para una adhesión óptima, se recomienda un adhesivo acrílico duro resistente al agua o un ADHESIVO POLIURETANO o EPOXI bicomponente. Realice siempre una prueba de adhesión para determinar la compatibilidad del adhesivo con el sustrato. Si no es adecuado, puede utilizarse una imprimación para mejorar la adherencia.

Herramientas

- cinta métrica/ metro plegable
- chocla o láser
- adhesivo y espátula dentada adecuada
- paño húmedo para eliminar restos de adhesivo (para adhesivos a base de agua)
- escuadra de comprobación
- cuchillos: cúter y cuchilla para alfombras
- rodillos: rodillo pesado de al menos 50 kg, rodillo manual para lugares de difícil acceso

Primero determine la dirección de instalación.

Luego, utilice una chocla o un láser para marcar una línea recta en el centro de la habitación. Esta primera línea discurre paralela a la dirección de instalación, de modo que la primera «espiga» estará exactamente en el centro de la habitación. 4

Luego, marque dos líneas en un ángulo de 45° a izquierda y derecha del eje central en el suelo desde la pared donde pretende comenzar. 5
A continuación, coloque las dos primeras lamas en su lugar (sin encolarlas) para poder determinar la zona a encolar. Vuelva a trazar dos líneas tan anchas como una tabla de espiga, paralelas al eje central. Coloque unas cuantas filas más en seco para poder determinar el punto de inicio en el centro de la habitación. 6

Ahora distribuya el adhesivo en esta zona, para lo que deberá tener en cuenta el tiempo de apertura del adhesivo y el tiempo de procesamiento del mismo. Al aplicar adhesivo, tenga en cuenta el tiempo de procesamiento especificado por el fabricante. 7

Ahora coloque las primeras lamas en el centro de la habitación, en un ángulo exacto de 45° y rotadas exactamente 90° entre sí. Trabaje alejándose de sí mismo. Presione bien las lamas contra el adhesivo utilizando un rodillo manual. 8 A continuación, retire el exceso de adhesivo a izquierda y derecha de la espiga colocada. Una vez hecha la primera espiga, presione sobre ella con el rodillo pesado.

Utilizando la primera espiga como referencia, puede empezar una nueva zona. Coloque otra lama para determinar la anchura de la zona a encolar y empiece a trabajar en la otra dirección, hacia usted. Asegúrese de que las nuevas filas siguen formando un ángulo recto perfecto (90°) con las lamas colocadas previamente. 9

Instale sólo lamas enteras al comienzo para no tener que cortar ninguna lama. Deje a un lado para el final las piezas que vaya a cortar a medida. El corte se realiza simplemente con el cúter, con el lado decorativo de la lama/baldosa hacia arriba. Para terminar una hilera, corte una pieza a medida para que quede bien arrimada contra a la pared. No se requiere espacio de junta.

Presione cada plancha inmediatamente con un rodillo de mano y después utilice el rodillo pesado para apretar una sección entera. Elimine el exceso de adhesivo con un paño húmedo (agua limpia, sin productos de limpieza). 10

Selle la junta entre el suelo y la pared con silicona elástica o cúbrala con rodapiés.

Limpie el suelo con un cepillo o un aspirador después de la instalación.

No coloque ninguna carga sobre el suelo durante las primeras 72 horas, para que el suelo y el adhesivo puedan estabilizarse a una temperatura constante de entre 20 y 25 °C. Después de 72 horas, el adhesivo ya se ha secado hasta tal punto que es posible una limpieza inicial con agua. 11

También es posible instalar el suelo en doble espiga. Para ello se aplica la misma técnica, con la diferencia de que primero se colocan dos lamas «a la izquierda» y luego se forma la espiga con dos lamas «a la derecha».

El suelo también puede instalarse en «forma de bloque». En este caso, una vez más se empieza por determinar el centro de la habitación. A partir del centro, cubra una superficie de 65x65 cm con adhesivo para poder colocar un bloque inicial de 5 lamas. Luego, tiene la opción de seguir colocando los bloques siguientes de izquierda a derecha o de arriba abajo. Únicamente tenga cuidado de trabajar en una dirección en la que no camine sobre el suelo recién colocado o tenga que apoyarse en él.

MANTENIMIENTO

Un mantenimiento adecuado prolonga la vida útil de su suelo.
La frecuencia de los cuidados depende de la intensidad de uso, el color del suelo y el tipo de acabado.

Cuidado preventivo

- Coloque alfombrillas en las entradas para evitar que entre polvo o suciedad en el espacio interior. De esta forma evitará arañazos y marcas de suciedad.
- En relación a las alfombrillas, cabe destacar lo siguiente:
  - La decoloración causada por la luz ultravioleta es inevitable. Por tanto, los suelos que están constantemente debajo de alfombrillas o felpudos no se decolorarán, pero las zonas circundantes sin duda lo harán. Se puede reducir este efecto mediante persianas o cortinas.
  - No utilice nunca alfombrillas con bases de goma o látex. La migración de plastificantes provoca manchas que no pueden evitarse. Esto también es válido para todos los muebles con patas o pies de goma.
- Para evitar arañazos no arrastre objetos pesados ni muebles por el suelo. Hay que levantarlas
- La mejor forma de eliminar partículas sólidas es mediante aspiradora. No obstante, si friega el suelo, no vierta una cantidad excesiva de agua.
- Retire los líquidos derramados o los restos de comida lo antes posible. Las manchas son inevitables, pero normalmente pueden eliminarse fácilmente. Para ello, utilice en primer lugar un paño húmedo con agua limpia. Si esto no es suficiente, utilice un limpiador con pH neutro para suelos de PVC. Evite los productos químicos y/o corrosivos.
- Después de un tiempo prolongado, dependiendo de la frecuencia con que se pise o del nivel de suciedad, el suelo puede parecer apagado o rayado. En ese caso, puede utilizar un producto refrescante para suelos de vinilo (póngase en contacto con nuestro departamento técnico para obtener más asesoramiento). Esto cubre arañazos pequeños y refresca el suelo.

Parquetvinyl Dryback espiga

instrucciones de instalación

ES

1

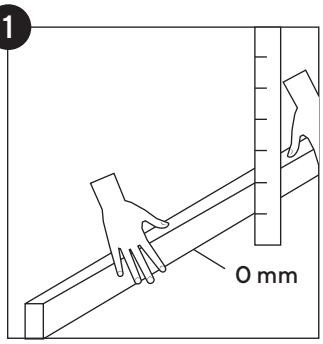

2

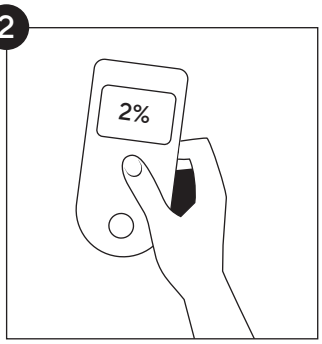

3

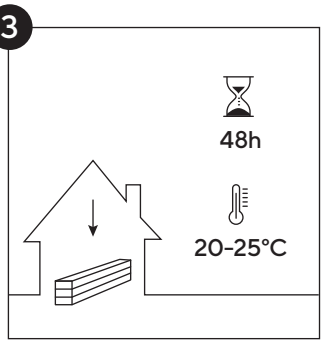

4

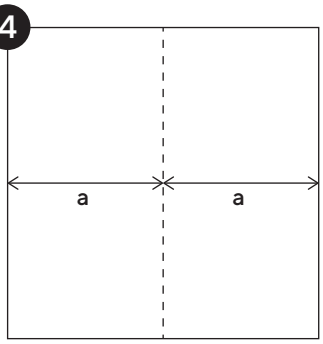

5

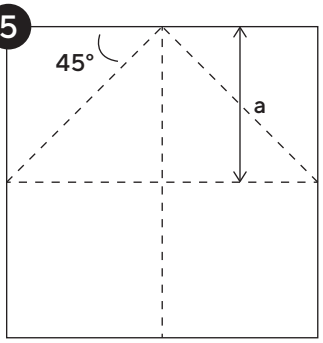

6

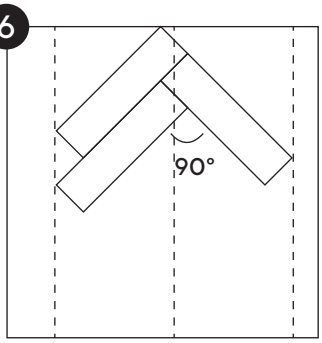

7

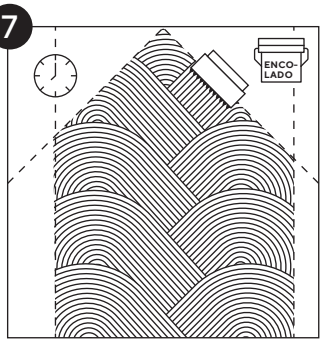

8

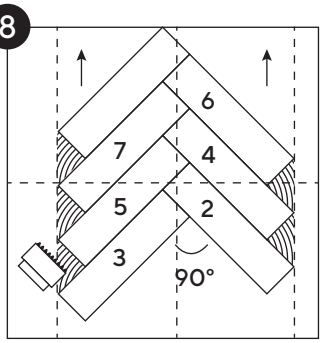

9

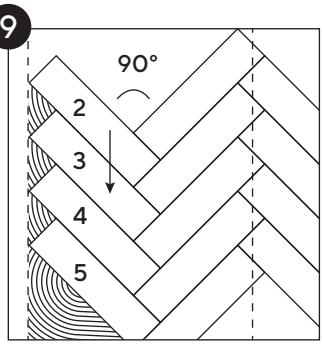

10

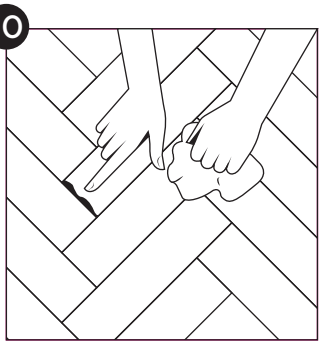

11

