Douro tablones con contrasuelo integrado

instrucciones de instalación

ES

¡Gracias por elegirnos! Si coloca su suelo nuevo de forma minuciosa y lo cuida, tendrá un aspecto perfecto durante años.
Los tablones de Douro son adecuados para uso residencial y comercial en interiores. Lea las instrucciones en su totalidad antes de colocar el suelo. Un suelo mal colocado anulará la garantía.

Escanee el código QR y vea el vídeo de instalación.

PREPARACIÓN

Suelo existente

Coloque el producto solo en interiores, en todos los espacios excepto:

- habitaciones donde haya un desagüe (como duchas y garajes)
- espacios continuamente húmedos, como saunas o alrededor de piscinas
- habitaciones sin calefacción en las que la temperatura desciende por debajo de los 10°C
- peluquerías (debido a los productos químicos)
- lugares en los que es inevitable el contacto frecuente con el caucho: salas de exposición de bicicletas, almacenamiento de neumáticos, uso de sillas de ruedas,...

En el caso de un sistema de calefacción por suelo radiante recién construido en una solera nueva, haga funcionar el sistema al máximo de su capacidad antes de la instalación, con el fin de forzar cualquier humedad residual de la solera. Consulte con el proveedor del sistema de calefacción para realizar esta operación de forma segura. Apague la calefacción o la refrigeración del suelo radiante 24 horas antes, durante y después de la instalación.

El resultado final depende en gran medida de la preparación del suelo existente.

El suelo debe estar limpio, plano, seco y estable. Elimine todos los residuos de yeso, pintura, adhesivos, grasa, disolventes, cera, etc. También se deben eliminar todas las formas de suelos blandos y flotantes: alfombra, fieltro perforado con punzón, linóleo, balata, vinilo no adherido, de colocación suelta, peel&stick, suelos laminados flotantes o parquet, etc. Douro puede colocarse sobre suelos de solado, hormigón y otros revestimientos de suelos duros.

Tome precauciones adicionales cuando lo coloque sobre un suelo de madera. No coloque Douro sobre un suelo de madera que esté puesto directamente sobre el hormigón. No instale el suelo sobre subsuelos de construcción de traviesas. Los suelos de tablones sobre vigas de madera deben ser suficientemente planos y estar fijados con firmeza. Los tablones sueltos deben clavarse o atornillarse. Se deben sustituir los tablones rotos, y los agujeros o grietas más grandes deben rellenarse. Compruebe que no haya carcoma ni otros insectos en el suelo. Asegúrese de que el suelo de madera permanezca ventilado para que no se pudra. Asegúrese de que el contenido de humedad del subsuelo de madera no supere el 12%. También es recomendable que el suelo esté en sentido transversal a la dirección del suelo de madera original.

La desviación máxima de la planeidad del suelo es de 5 mm en una longitud de 3 m, 3 mm en una longitud de 2 m y 1 mm en una longitud de 20 cm. Deben rellenarse los agujeros y los huecos, y eliminarse las protuberancias. Si se coloca sobre un suelo de losetas, las juntas no pueden tener más de 5 mm de ancho ni más de 4 mm de profundidad. Rellene con compuesto de nivelación si es necesario.

El contrasuelo debe cumplir los siguientes criterios:

- temperatura del suelo mínimo 12°C
- según el método CM (medición del carburo), un máximo de 2,5 % (suelo de solado pegado con cemento) y de 0,7 % (suelos de solado de anhidrita) en habitaciones sin calefacción radiante
- según el método CM, un máximo de 1,5 % (suelos de solado pegado con cemento) y de 0,5 % (suelos de solado de anhidrita) en habitaciones con calefacción radiante

Si el subsuelo/las condiciones de la obra no cumplen las condiciones mencionadas, evite instalar el suelo. Realice las correcciones necesarias o póngase en contacto con su proveedor.

Douro es resistente al agua, pero no es en sí mismo una barrera contra la humedad. Si su suelo no tiene aislamiento contra el vapor, coloque una lámina de aislamiento contra el vapor (polifilm de 0,15 mm) en toda la habitación, tirando de la lámina hasta las paredes y por encima del nivel del suelo acabado. También se recomienda colocar este tipo de láminas en habitaciones húmedas, como el baño.

Mediciones

Mida los espacios con cuidado y añada entre un 5 y un 10 % más para los residuos de corte. Cuanto más compleja sea la forma del espacio (salientes, columnas, etc.), más material necesitará.

¿Va a realizar la colocación en una habitación con una longitud o anchura superior a 20 metros? Asegúrese también de utilizar los perfiles necesarios para las juntas de dilatación. Si coloca los tablones en habitaciones que presentan fluctuaciones extremas de temperatura, ponga juntas de dilatación cada 10 metros.

Las habitaciones “extremas” son lugares en los que la temperatura a nivel del suelo puede subir hasta 50 °C. Esas temperaturas distan de ser la excepción cerca de ventanas grandes orientadas hacia el sur. Por tanto, la protección solar es una inversión que merece la pena, aunque solo sea para mantener agradable el clima interior.

¿Hay habitaciones de la casa que tienen calefacción por suelo radiante y otras que no? A continuación, proporcione también los perfiles de transición necesarios para separar estas salas entre sí. Las habitaciones que se calientan de forma diferente (como los baños) también pueden separarse de las habitaciones contiguas con perfiles.

Ahora conviene decidir la dirección de la colocación y ver cómo se pueden distribuir mejor los tablones a lo ancho de la habitación.

Transporte y almacenamiento

Los paquetes deben transportarse y almacenarse siempre en posición horizontal y sobre una superficie plana. Para evitar daños en el sistema de encaje manual, nunca coloque los paquetes en posición vertical. Tampoco los almacene en una zona muy fría (inferior a 10 °C), muy caliente (superior a 40 °C) o muy húmeda.

Si los paquetes han estado expuestos a estas temperaturas extremas durante 12 horas antes de la colocación, debe dejarlos aclimatarse en la habitación donde se van a colocar durante al menos 12 horas. Para conseguir una aclimatación óptima, no coloque los paquetes unos contra otros y asegure una temperatura ambiente entre 20 y 25 °C.

COLOCACIÓN

Capa inferior

Douro ya tiene un contrasuelo integrado. Esto significa que puede iniciar la colocación de inmediato. Nunca utilice ningún tipo de capa base: el suelo se colocará sobre una superficie excesivamente blanda que puede dañar el sistema de encaje manual. Si, a pesar de todo, tiene que elevar el suelo existente por alguna razón, hágalo con paneles duros o material de nivelación. Si no hay barrera de vapor en el suelo de apoyo, coloque una debajo del Douro. La lámina debe ser continua y elevarse por encima del nivel del suelo terminado. Para asegurarse de utilizar los productos o sistemas adecuados: pregunte a su distribuidor, al instalador de suelos o al contratista.

Calefacción por suelo radiante (agua, eléctricos e infrarrojos) y refrigeración del suelo

Douro puede colocarse en suelos que cuenten con calefacción o refrigeración radiante, siempre que la temperatura de la superficie del suelo no supere nunca los 28°C, y la refrigeración del suelo no se ajuste por debajo de la temperatura del punto de rocío. Nunca cubras el suelo con una alfombra. Separe las zonas con y sin calefacción por suelo radiante entre sí con perfiles de expansión.

Para sistemas incorporados en el suelo de solado:

- Solo sistemas que trabajen a baja temperatura, tanto eléctricos como de agua caliente.
- Debe haber al menos 4 cm entre el Douro y los elementos de calefacción.

Para la refrigeración del suelo:

- La refrigeración radiante debe contar con un sistema de control y seguridad que impida que la temperatura descienda por debajo del punto de rocío. Es decir, la temperatura a la que se forma la condensación entre el suelo de solado y el Douro.
  La temperatura del punto de rocío no es siempre la misma, sino que varía en función de la temperatura ambiente y la humedad relativa. Una regla general para el punto de rocío es de 18 °C con una humedad del aire normal (50-60 %) y una temperatura ambiente de 20-22 °C. Con una humedad del aire muy alta, el punto de rocío puede subir con facilidad a 22 °C. Por supuesto, no se debe utilizar la refrigeración radiante para enfriar activamente una habitación ajustando a una temperatura muy baja.

Para sistemas en la solera (eléctricos e infrarrojos):

- Estos sistemas en alfombras no deben superponerse y la potencia debe limitarse a 60 W/m^2. Los sistemas de alta potencia pueden desarrollar el calor demasiado rápido y dañar así el suelo.

La calefacción radiante debe haberse instalado de acuerdo con las instrucciones del proveedor y según los requisitos y las normas generales. Para ver información adicional, consulte las recomendaciones del fabricante de la calefacción o refrigeración radiante.

Apague el sistema al menos 24 horas antes de la colocación. Asegúrese de que la temperatura ambiente esté entre 20 y 25 °C durante la colocación. 24 horas después de la colocación, debe poner en marcha el sistema de forma gradual con un máximo de 5 °C al día hasta alcanzar la temperatura ambiente. Si pone en marcha el sistema a plena potencia de inmediato, el aumento rápido del calor puede dañar el suelo.

Inspección

Antes de la colocación, compruebe que los suelos provistos tengan todos el mismo número de lote (esto figura en el embalaje). Se recomienda que utilice cajas con el mismo número de lote para cada habitación para evitar diferencias de color o brillo en el mismo suelo.

instrucciones de instalación

ES

Abra los paquetes solo cuando empiece la colocación. Asegúrese de que la temperatura ambiente esté entre 20 y 25 °C durante la colocación.

Tras abrir los paquetes, los tablones pueden despedir un fuerte olor, típico de un producto nuevo. Estos olores desaparecerán después de algunas horas.

Controle cada tablón a la luz del día para ver si hay defectos o diferencias de color y brillo. Compruebe que el sistema de encaje manual no esté dañado. No se aceptarán reclamaciones por defectos en la superficie después de la colocación.

Las reclamaciones sobre diferencias de color entre las muestras vistas en el distribuidor y el suelo entregado se deben hacer antes de la colocación. Una vez colocado el suelo significa que usted ha aprobado el aspecto de los tablones.

Reglas básicas para la colocación

Douro sólo debe instalarse en interiores y no en garajes, habitaciones con desagües ocultos o zonas continuamente húmedas como duchas, saunas y al borde de piscinas.

La humedad relativa en la habitación donde instale el suelo no debe superar el 65% a 20°C.

Douro se coloca como un suelo flotante. Esto significa que el suelo siempre debe poder moverse libremente, y que la colocación del suelo es la última fase de un proyecto de construcción.

Las cocinas, islas de cocina y los muebles fijos se instalan antes de empezar a colocar Douro. Por muebles “fijos”, entendemos los muebles que están empotrados y no están destinados a ser movidos en ningún momento. Esto también se aplica a las chimeneas y estufas. Un objeto colocado sobre el suelo puede pesar como máximo 200 kg/m².
La carga puntual de las patas está limitada a 50 kg/cm².

Siempre debe haber una junta de dilatación de 8 mm alrededor de los muebles.

En las paredes, la junta se cubre con un zócalo, y las juntas de dilatación se terminan con un perfil en T, al igual que la conexión con otros revestimientos del suelo. Si hay una diferencia de altura, utilice un perfil de transición. También debe preverse una junta de dilatación en las ventanas que bajan hasta el suelo. En estos lugares, se oculta la junta con un perfil de remate.

También debe mantener una junta de dilatación de 8 mm alrededor de columnas, tuberías y conductos, etc. No rellene las juntas de dilatación con silicona.

Es posible que también haya que acortar los marcos de las puertas. Utilice una pieza sobrante de tablón para serrar el marco de la puerta a la altura correcta. El espesor de la hoja de la sierra garantiza el espacio necesario entre el suelo y el marco de la puerta. Es posible que también tenga que acortar la puerta, así que téngalo en cuenta.

El zócalo se fija siempre a la pared y nunca al suelo. No utilice lechada ni sellador en la unión entre el zócalo y el suelo.

Mezcle tablones de diferentes cajas para evitar que se coloquen tablones más oscuros, más claros o idénticos, unos cerca de otros.

Los suelos de los locales húmedos deben estar separados físicamente de los locales adyacentes (junta de dilatación en la puerta).

Por último, decida la dirección de la colocación y tenga en mente las anchuras de la primera y última fila. Las tablas de estas filas no deben tener menos de 50 mm de ancho. Ajuste la anchura de la primera fila en consecuencia si es necesario. En pasillos estrechos, se recomienda instalar el suelo en paralelo a la longitud del pasillo.

Requisitos

- Tacos separadores
- Bloque de roscado
- Mazo de goma
- Listón en T o escuadra
- Lápiz
- Cinta métrica y regla plegable
- Cuchilla de usos múltiples de alta calidad y/o sierra caladora
- Palanca metálica
- Posiblemente un listón de aluminio para cortar los tablones a lo largo
- Protección (rodilleras, etc.)

Cómo comenzar y finalizar

Limpie a fondo el suelo y abra los distintos paquetes.

Compruebe que los tablones no estén dañados o tengan otros defectos.

La primera acción es la instalación de perfiles. Tendrá que instalar los perfiles de los extremos en los marcos de las ventanas o en los muebles fijos, los perfiles en T donde el suelo se encuentra con otro tipo de suelo del mismo grosor, o los perfiles de transición donde el suelo se encuentra con otro de diferente grosor. Instale primero los rieles de los perfiles atornillándolos o pegándolos. Deje siempre un espacio de dilatación entre el carril y el suelo. El propio perfil que se encaja o atornilla al final de la instalación cerrará el hueco.

1 Empiece la colocación en la esquina izquierda de la habitación y trabaje de izquierda a derecha. Coloque el primer tablón a 8 mm desde la pared utilizando los tacos separadores.

instrucciones de instalación

ES

2 Alinee perfectamente el segundo tablón con el primero. Asegúrese de que el sistema de encaje manual en el extremo del segundo tablón quede bien colocado sobre el del primero. Golpee con el mazo de goma directamente sobre el borde corto. Compruebe que los tablones hayan encajado correctamente y que estén alineados y sin diferencias de altura. Si todavía observa una diferencia, siga los pasos para desmontar que se encuentran más adelante en este manual.

NOTA: No fuerce el encaje manual si los extremos no están perfectamente alineados. Golpee fuertemente, no directamente sobre el borde corto con el mazo de goma. En ese caso, corre el riesgo de dañar permanentemente el sistema de encaje manual del lado corto.

3 Para el último tablón de la primera fila: mida la distancia desde el borde de la decoración (no del sistema de encaje manual) hasta la pared, menos la junta de dilatación de 8 mm.

4 Corte el tablón según el tamaño, medido desde el lado izquierdo de un tablón completo.

De forma alternativa: tome un tablón completo, gírelo horizontalmente 180° y colóquelo contra el taco espaciador. Marque el punto de encuentro con el último tablón completo y corte el tablón a la medida. Si vuelve a girar el tablón cortado 180°, podrá alinearlo y encajarlo.

Tablones de corte: coloque una escuadra sobre el tablón, la parte decorada hacia arriba, y corte varias veces sobre el tablón a lo largo de la escuadra. No corte la tabla en dos, solo haga un corte profundo en la superficie. Después puede simplemente quebrar el tablón por el corte. A continuación, corte a través del contrasuelo integrado.

5 Para la siguiente hilera, es mejor empezar con un tablón nuevo que se corta con una longitud de al menos 30 cm o 30 cm más corta o más larga que la tabla adyacente de la primera fila.

6 Sujete este tablón a un ángulo de 20-30° en el sistema de encaje manual, en el lado largo de la última fila, y deslícelo hacia la izquierda hasta el taco espaciador. Deje que el tablón baje suavemente y compruebe que ha encajado de forma correcta. Si es necesario, puede seguir golpeando suavemente con un taco o una pieza de tablón y el mazo.

7 **CONSEJO**: Después de colocar cada fila, utilice un taco o una pieza de tablón para golpear con firmeza los tablones sobre el lado largo. Así estará seguro de que los tablones hayan encajado de forma correcta. Debe escuchar un clic. Si observa que sigue habiendo un hueco o una diferencia de altura, desmonte el tablón.

Asegúrese de no romper el sistema de encaje manual. Si sucede esto, reemplace el tablón. Si el sistema de encaje manual se rompió, es posible que aparezca un hueco entre los tablones.

Puede utilizar la pieza que queda de la primera fila para empezar la siguiente, o bien cortar de nuevo una pieza a la medida de al menos 30 cm de largo, y desde luego 20 cm más largo o más corto que el primer tablón de la última fila.

CONSEJO: no utilice inmediatamente la pieza restante de la última fila como primer tablón de la siguiente. Si lo hace, tendrá un "patrón escalonado" en el suelo. Utilice las piezas restantes de las filas anteriores de forma aleatoria como primer tablón para obtener un suelo de aspecto natural.

8 Tiene varias opciones para colocar la última fila:

- Mida el espacio entre la última fila (desde la decoración) hasta la pared, menos 8 mm. Transfiera esta medida al tablón y córtelo a la medida.
- Gire el tablón horizontalmente 180° y colóquelo hacia arriba hasta el taco separador y encima de la última fila. Marque el punto de encuentro y corte el tablón a la medida.

CONSEJO: Si la pared no es completamente recta, por lo que existe el riesgo de que el suelo esté a menos de 8 mm o a una distancia demasiado grande para cubrir con un zócalo, mida en diferentes lugares. Entonces podrá cortar el tablón a la medida y la junta seguirá siendo de 8 mm. Esto también aplica a la primera fila.

9 Si tiene que trabajar alrededor de tuberías, lo ideal es que la tubería se encuentre en el punto de encuentro entre dos tablones. Así podrá trabajar bien alrededor de la tubería mientras se mantiene el espacio de expansión de 8 mm alrededor. Si la tubería cae inevitablemente en medio de un tablón, tendrá que serrar un trozo del tablón. Recorte este trozo para dejar espacio para la tubería y vuelva a colocarlo.

10 Es posible que tenga que acortar los marcos de la puerta como se describió con anterioridad. Si tiene que encajar un perfil en la puerta, recorte los tablones a la medida para dejar espacio para este perfil. Coloque cualquier perfil de manera que encaje justo debajo de la hoja de la puerta, de manera que no sea visible cuando la puerta se cierre.

Debe colocar un perfil de remate en las ventanas que llegan hasta el suelo. Téngalo en cuenta cuando corte a la medida con la sierra los tablones correspondientes.

Retire los tacos espaciadores cuando haya terminado la habitación. Ahora puede comenzar con los zócalos y los perfiles de remate.

MANTENIMIENTO

Asegúrese siempre de tener un paquete extra por si tiene que hacer una reparación en algún momento.

Se puede pisar enseguida después de la colocación. No es necesario ningún tratamiento especial después de la colocación. El suelo ya tiene un revestimiento que facilita su mantenimiento.

Por último, aspire el suelo y, si es necesario, límpielo para eliminar el polvo. Utilice un aspirador con un cepillo suave.Elija un producto de limpieza neutro recomendado para suelos de vinilo (sin blanqueador, sin material abrasivo, sin ingredientes que contengan cera o aceite). En caso de derrames persistentes, póngase en contacto con su proveedor.

Coloque una alfombrilla en las entradas para proteger el suelo de la suciedad, el agua, la arena, las piedras pequeñas y los arañazos que pueden causar. Asegúrese de que la alfombra no tenga un fondo de goma, ya que la goma y el PVC reaccionan inevitablemente y de forma irreversible entre sí.

Cuando vuelva a organizar la habitación después de la colocación, utilice protectores de fieltro debajo de las patas de los muebles (que no sean almohadillas de goma). De esa forma evita los arañazos. Las sillas de oficina deben tener ruedas blandas (tipo W) o debe colocar una alfombra protectora en el suelo. No arrastre objetos pesados por el suelo.

Limpie de inmediato el agua y los líquidos derramados y las marcas.

REPARACIONES

Si un tablón se daña gravemente, puede retirarlo y sustituirlo por uno nuevo. Para esto, proceda de la siguiente forma:

- Cubra los tablones circundantes con cinta adhesiva para protegerlos durante las reparaciones.
- Marque el lugar donde debe cortar el tablón o la loseta.
- Ajuste una sierra circular según el espesor de los tablones o utilice una multiherramienta con hoja de sierra para metal para serrar el tablón o la loseta a lo largo de las líneas que ha marcado.
- Asegúrese de no serrar los tablones circundantes.
- Cuando haya terminado, el tablón debe cortarse en cuatro partes. Puede utilizar un destornillador para levantar la primera parte hacia arriba y retirarla. A continuación, puede levantar y retirar las otras tres partes. Puede hacerlo sin dañar la junta de encaje en los tablones circundantes.
- Asegúrese de no dejar residuos; aspírelos si es necesario.
- Tome un nuevo tablón y retire el ranura del lado largo como del corto. Hágalo con una cuchilla para no dañar la superficie del tablón.
- Aplique “superglue” en un fino cordón en los bordes de las tablas que rodean la tabla que se va a sustituir.
- Retire de inmediato cualquier exceso de pegamento siguiendo las instrucciones del fabricante de la pegamento.
- Sostenga la nueva tabla en un ángulo de 45 grados. Deslice la lengüeta que aún está presente en la ranura de la tabla contigua existente. Baje suavemente la tabla en su lugar. Utilice un mazo de goma y un taco para golpear la nueva tabla hasta que quede completamente colocada.
- Coloque un peso sobre el tablón hasta que el pegamento se seque por completo.

DESMONTAJE

Separe toda la fila levantándola con delicadeza en un ángulo.
Para separar los tablones, colóquelos en el suelo y sepárelos. Si las planchas no se separan fácilmente, puede levantar ligeramente las planchas a unos 5 grados cuando las esté separando.

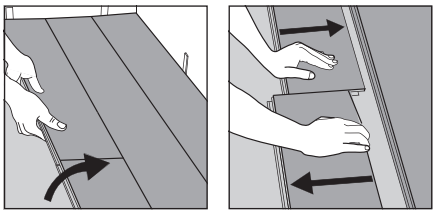

Douro tablones con contrasuelo integrado

instrucciones de instalación

ES

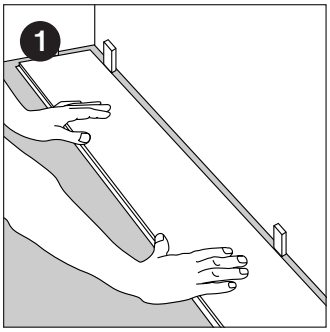

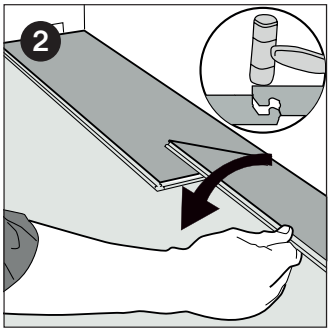

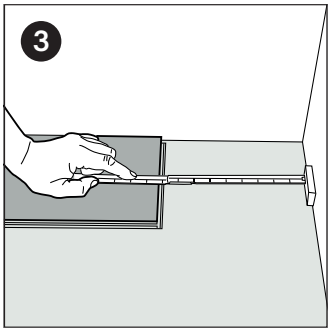

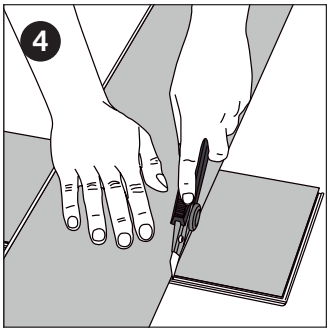

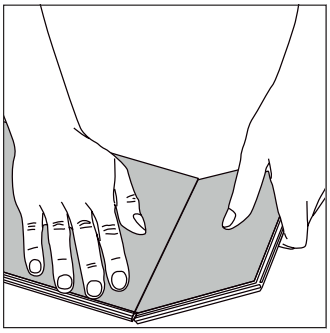

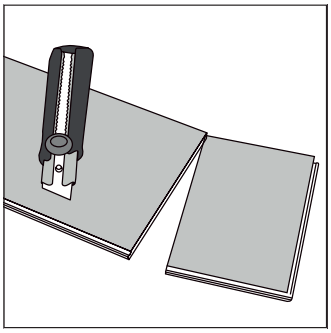

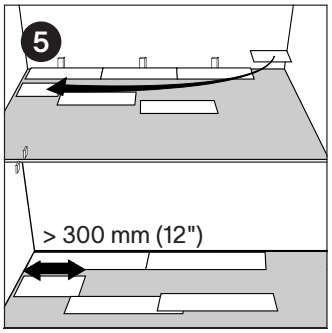

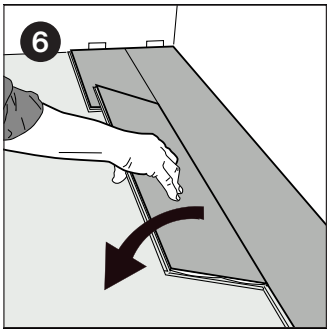



Posición de los tablones: correcta



Posición de los tablones: incorrecta



Posición de la martillo: incorrecto

